# FIŞĂ TEHNICĂ
# REZERVOR APĂ <StockKIT> CIL.ORIZ. SUBTERAN V=5000 litri FĂRĂ CAPAC

## 1. Domeniu de utilizare:

- Domeniu de utilizare:
  - pentru stocarea apei potabile, a apei pluviale, apei rezultate din topirea zăpezii, ape industriale, ape uzate, şi utilizarea la alimentarea cu apă potabilă, pentru spălat, pentru combaterea incendiilor în reţelele şi instalaţiile ce deservesc construcţiile civile şi industriale, sau pentru irigaţii.
  - instalare subterană
  - utilizare la presiune atmosferică

## 2. Caracteristici dimensionale:

!REZERVOR APĂ <StockKIT> CIL.ORIZ. SUBTERAN V=5000 litri 2 GURI FĂRĂ CAPAC

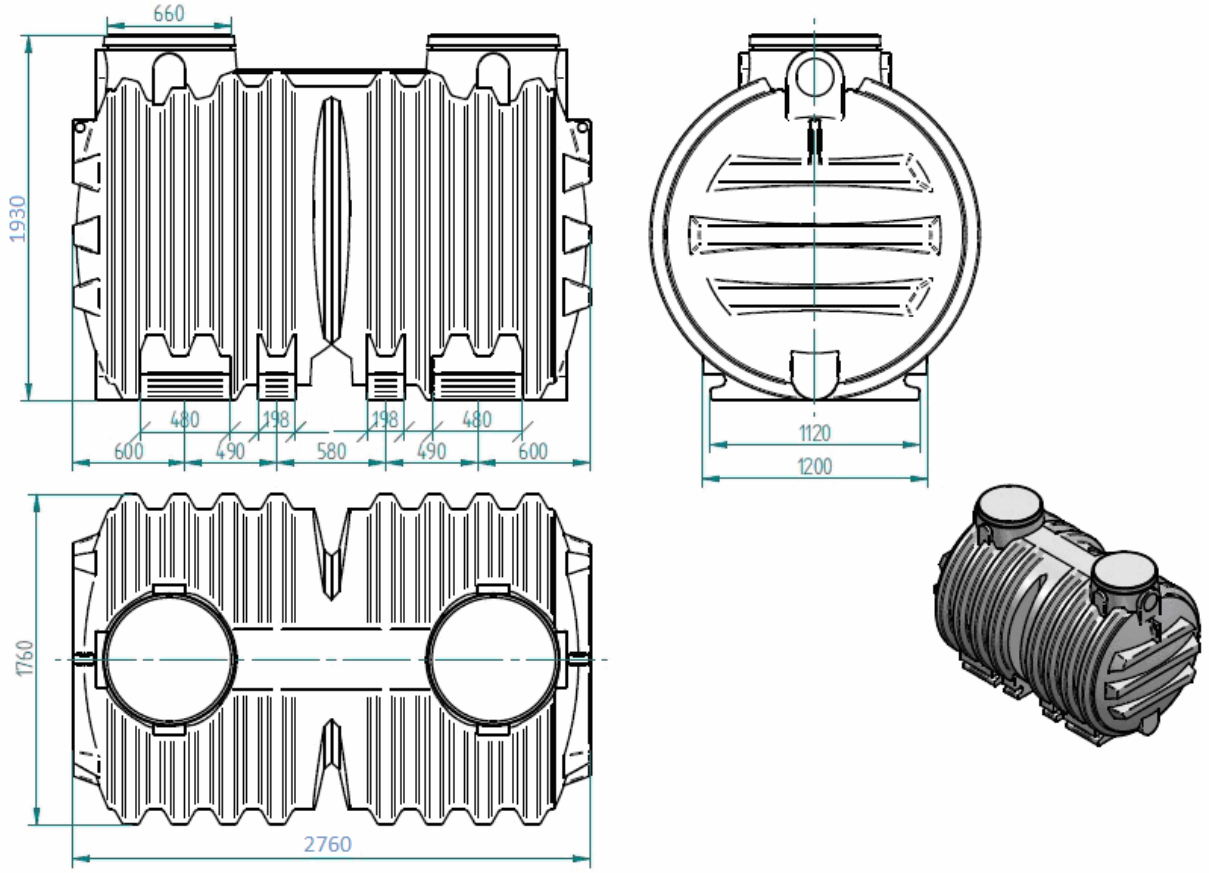


*Toleranta dimensiuni ±30 mm.*

**ACCESORII:**

| COD | DENUMIRE |
|---|---|
| 47901000008 | CAPAC CAMIN <KompactKIT> PEHD DN640-Dext.700 |
| 48710000604 | PRELUNGIRE <aquaClean> L=600mm PT. STATIE EPURARE SI REZ.5000L |
| 47901000116 | GARNITURA ETANSARE CAMIN <KompactKIT> DN640 |
| 47901000125 | PIESA FIXARE <KompactKIT> PRELUNGIRE CAMIN |

Succesiunea de montare a piesei superioare este prezentată în schița de mai jos:

| | |
|---|---|
| 1. Capac pentru rezervor subteran | 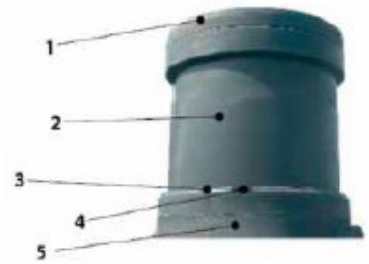  |
| 2. Supraînălțare pentru rezervor subteran | |
| 3. Piesă fixare prelungire cămin | |
| 4. Garnitură de etanșare | |
| 5. Rezervor subteran | |

## 3. Caracteristici tehnice:

- Procedeu fabricație: rotomoulding
- Material: polietilenă
- Culoare: Maro
- Tip: o gură de acces (cod Valrom: 49020550000), două guri de acces (cod Valrom: 49020550002)
- Marcare: prin ștanțare cu luna și anul de producție.

## 4. Aspect:

- Suprafața trebuie să fie netedă, fără defecte vizibile cu ochiul liber (incluziuni, bule de aer, ciupituri, fisuri sau straturi care se desprind), care ar putea avea efecte asupra funcționalității. Muchiile trebuie să fie bine definite iar bavurile suprafețelor de îmbinare trebuie îndepărtate.

## 5. Ambalare, manipulare, transport și depozitare:

- La depozitare se va evita stivuirea rezervoarelor unul peste altul sau așezarea de greutăți peste acestea, deoarece aceste eforturi mecanice suplimentare pot cauza deformări și prejudicia buna funcționare a produsului. La mutarea dintr–un loc în altul se va evita contactul cu suprafețe care pot zgâria sau deteriora produsul punând în pericol grosimea pereților.
- În timpul transportului și a operațiilor de încărcare/descărcare este interzisă trântirea sau lovirea cu corpuri contondente sau ascuțite deoarece pot produce defecte care, deși nu sunt vizibile cu ochiul liber, pot scădea durata de utilizare a produsului.

## 6. Garanție și ale cerințe:

- 2 ani pe baza facturii, cu conditia respectarii instructiunilor de transport, manipulare, depozitare și montare.
- Durata de viață 25 de ani, cu condiția respectării instrucțiunilor de transport, manipulare, depozitare și montare, exploatare și întreținere.
- Punerea în operă se face de către personal specializat.

- Aviz şi agrement tehnic nr. **017-05/2298-2014**, diponibil pe site-ul Valrom: https://www.valrom.ro/index.php?page=download&nume_categorie=StockKIT
- Aviz sanitar nr. **06CRSPB/06.10.2011.**

## 7. Instructiuni de montaj:

1. Se sapă groapa de instalare cu dimensiuni suficiente astfel încat să existe un spaţiu de 30-40 cm în jurul rezervorului, spaţiul necesar compactării. Adâncimea gropii trebuie calculată astfel încat pe fundul gropii să se realizeze un strat de beton de cca. 10÷30 cm. Soluţia pentru radier se adoptă în funcţie de capacitatea rezervorului şi de stabilitatea solului.

**Atenţie! Rezervorul subteran de 5000 l se montează obligatoriu pe radier de beton armat.**

2. Se tasează pământul de la baza gropii şi se realizează radierul de beton armat.

3. Se coboară rezervorul în groapă numai după ce betonul s-a întărit, se poziţionează şi se verifică dacă este stabil şi ferm pe poziţie.

4. Se montează piesele pentru reglarea poziţiei capacului (în cazul în care sunt necesare) şi se execută racordurile necesare. Pentru a asigura etanşarea dintre rezervor şi supraînalţare se montează garnitura, iar pentru fixare se utilizează colier metalic (piesa de fixare). Pentru a uşura montarea supraînălţării se utilizează lubrifiant pe bază de silicon sau apă cu săpun. NU se utilizează uleiuri sau grasimi minerale. Înainte de montare, componentele inclusiv garnitura care se montează sunt curăţate în zonele de îmbinare (fără nisip, pietriş, moloz, etc.), de acest lucru depinde siguranţa îmbinării.

5. Se umple rezervorul pe jumătate cu apă.

6. Se umple spaţiul dintre bazin şi groapă cu straturi succesive de pământ vegetal sau nisip cu grosime de cca. 30 cm şi se compactează. Materialul de umplutură nu trebuie să conţină pietre, moloz sau alte particule proeminente, care pot zgâria pereţii rezervorului.
Notă: Pe timpul instalării rezervorului, acesta trebuie să fie acoperit cu capac.

7. Când groapa este umplută până la nivelul apei din rezervor, se continuă umplerea rezervorului cu apă. Se continuă umplerea gropii cu material, la fel ca la punctul 6.
8. În terenuri argiloase, rezervorul se montează pe radier de beton, la care se va realiza un drenaj, materialul de umplutură va fi pietris cu granulaţia de 20-30 mm, stratul final de acoperire poate fi argilă sau pământ vegetal.
9. În terenuri mlăştinoase sau în cazul în care pânza freatică este foarte aproape de fundul gropii, rezervorul trebuie asigurat împotriva forţelor ascensionale sau prin construcţia unui radier din beton şi ancorat corespunzator de acesta şi betoarea parţială sau totală a acestuia, în funcţie de nivelul apei freatice. Grosimea radierului depinde de condiţiile hidrogeologice. Betonarea se face în trepte (straturi de cca. 30 cm), iar pentru echilibrarea presiunii exercitată de betonul turnat asupra pereţilor rezervorului, acesta va fi umplut cu apă. Înainte de turnarea betonului se scade nivelul apei prin pompare sub nivelul radierului de beton.
*NOTA: Pozele sunt cu caracter informativ!*

**ATENŢIE!**

- Groapa de constructie şi instalarea rezervorului trebuie să ţină cont de normele de protecţie a muncii.
- Rezervoarele NU au fost proiectate şi NU pot fi folosite pentru presiuni inferioare sau superioare presiunii atmosferice normale (nu pot fi folosite pentru depozitare sub presiune sau în vid).
- Rezervoarele NU au fost proiectate şi NU pot fi folosite pentru combustibili sau alte produse petroliere precum şi pentru substanţe chimic agresive (acizi, baze, etc.)
- Este permis accesul pietonal deasupra unui rezervor astfel montat, dar nu este admisă circulaţia automobilelor, camioanelor sau a oricăror vehicule.
- Rezervorul nu trebuie instalat şi folosit suprateran. Nervurile exterioare asigură rezistenţa la flexionare dar nu şi rezistenţa la tracţiune.
- Rezervorul de 5000 l poate sta gol, îngropat în pământ cu condiţia montării acestuia corect: pe radier de beton şi ancorat simetric, iar în cazul existenţei pânzei freatice de mică adâncime betonarea rezervorului parţial sau total, cu protejarea pereţilor acestuia pentru echilibrarea presiunii exercitate de beton.